КОФРАЖЕН ПЛАН НА КОТА +3,25

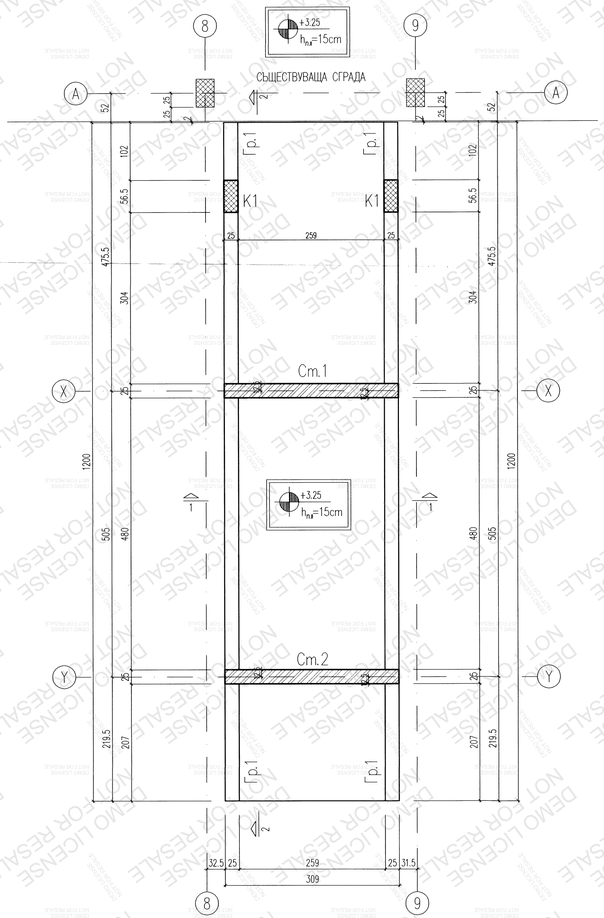

КОФРАЖЕН ПЛАН ФУНДАМЕНТИ

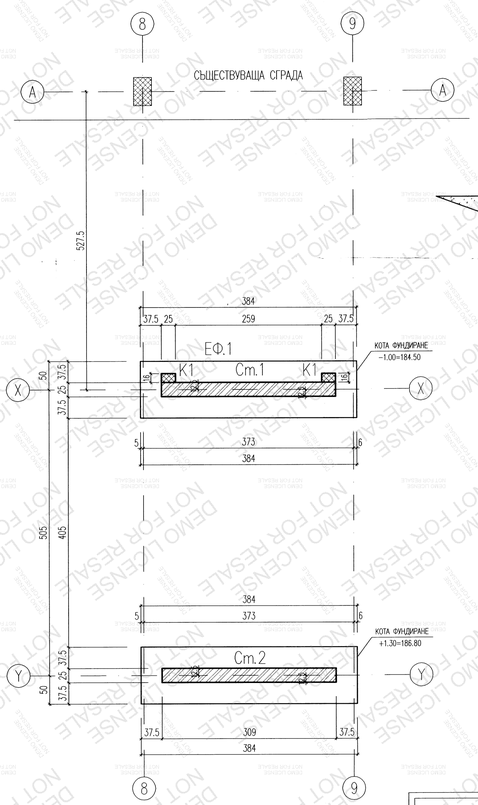

Разрез 1–1

Разрез 2–2

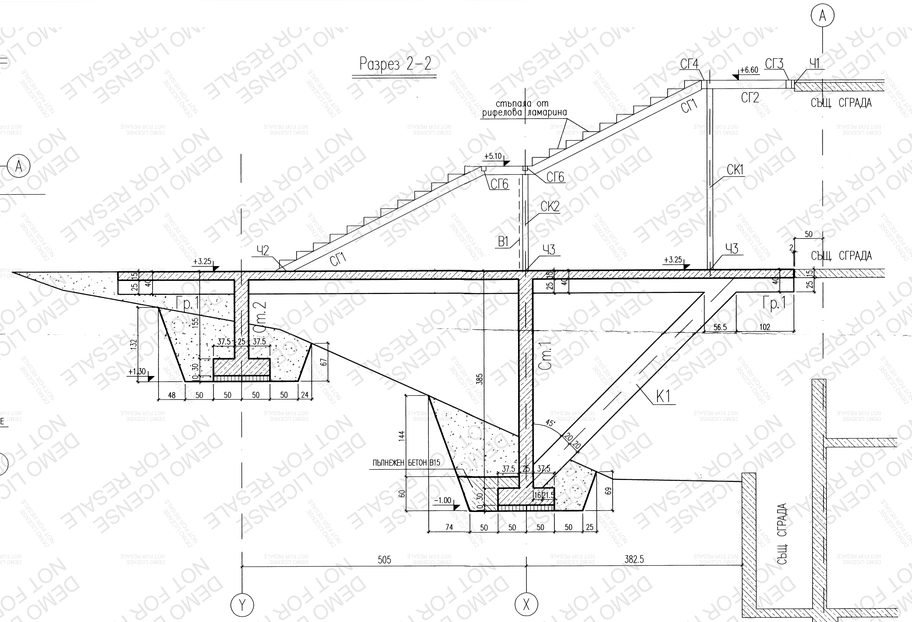

±0.00 = +185.50

ЗАБЕЛЕЖКИ

1. Материали за стоманобетонната конструкция
   - Бетон клас B15 – за подложен бетон
   - Бетон клас B25
   - Стомана AI (ф), AIII (N) ;
2. Минимално бетоново покритие
   - За фундаменти – 20мм
   - За колони и Гр. – 15мм
   - За плоча – 15мм
3. При достигане на проектната дълбочина на фундиране изкопа да се приеме от инженер геолог и конструктор
4. Обратните насипи от баластра да се уплътнят с трамбоване на пластове с дебелина до 20cm.
5. Приемането на армировката да се извърши от проектанта или друго упълномощено лице. За промени по отношение на проекта проектантите не носи отговорност.
6. Не се разрешава наливането на стоманобетон без писмена заповед за приети армировка.
7. Преди заливане нарежорнето на армировката да бъдат заложени в кофража всички обгори трьби за оформяне на отворите за инсталациите:ОВ,ВК и ЕЛ.
8. За точното проектно местоположение на отворите, да се гледат и съответните инсталационни проекти. Забранява се пробиване на отвори, освен посочените.

Обем на изкопа – V=30m3
Подложен бетон B15 – V=1.0m3
Пълнежен бетон B15 – V=1.7m3
Бетон B25 за ивични фундаменти – V=2.5m3
Бетон B25 за стени и колони – V=5.5m3
Бетон B25 за плоча и греди – V=8.5m3

Кофраж за ивични фундаменти – V=8.0m2
Кофраж за стени и колони – V=55m2
Кофраж за плоча и греди – V=50m2

КАМАРА НА ИНЖЕНЕРИТЕ В ИНВЕСТИЦИОННОТО ПРОЕКТИРАНЕ
ПЪЛНА ПРОФЕСИОНАЛНА ПРАВОСПОСОБНОСТ
Регистрационен № 1344
инж. НИХАТ НАЗМИ АХМЕД
НСС
Подпис

КАМАРА НА ИНЖЕНЕРИТЕ В ИНВЕСТИЦИОННОТО ПРОЕКТИРАНЕ
Регистрационен № 0133
инж. ВАЛЕНТИНА ТОНЧОВА-ГЕОРГИЕВА
КОНСТРУКЦИИ
2017г.

PILASTRA Ltd.

ИНВЕСТ.ПРОЕКТ : Основен ремонт, преустройство и смяна предназначение на част от етаж(с идентификационен номер 56126.603.155.12.2 в УПИ II, кв.53, гр. Петрич) в МБАЛ „Рокфелер"-Петрич за разширение на материална база на съществуващ дневен център за деца с увреждания и изграждане на подход – пасарелка

ЧЕРТЕЖ : Кофражен план на пасарелка

ПРОЕКТАНТИ:	инж. Нихат Назми		ФАЗА: ТП
СЪГЛАСУВАЛИ: АРХИТЕКТУРА:	арх. Р. Минева		ЧАСТ: КОНСТРУКЦИИ
ЕЛЕКТРО:	инж. К.Попова		
ПБ:	инж. Н. Назми		
ВиК:	инж. М. Атанасова		МАЩАБ: 1:50
ОВК:	инж. Д.Орешкова		
Верт. планир.:	инж. Б.Николов		
ПБЗ:	инж. Г.Караджова		2017
ВЪЗЛОЖИТЕЛ :	Община Петрич		ЛИСТ: 01/02